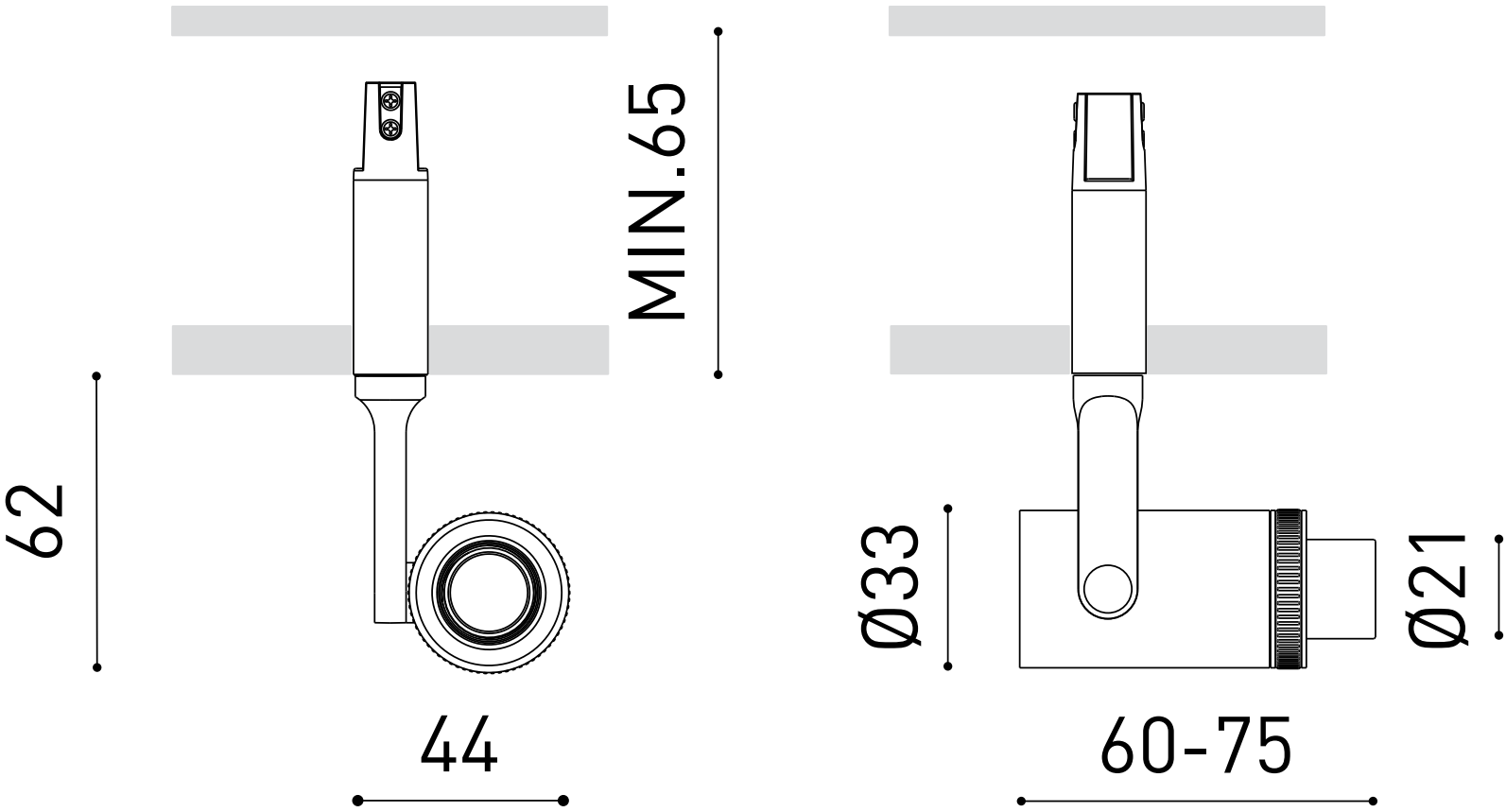
MIN.65
62
44
Ø33
Ø21
60-75